ТУМБА ДЛЯ ПРИХОЖЕЙ
"ТУМБА ДЛЯ ОБУВИ И ЗОНТА 2 яруса ВОСТОК"

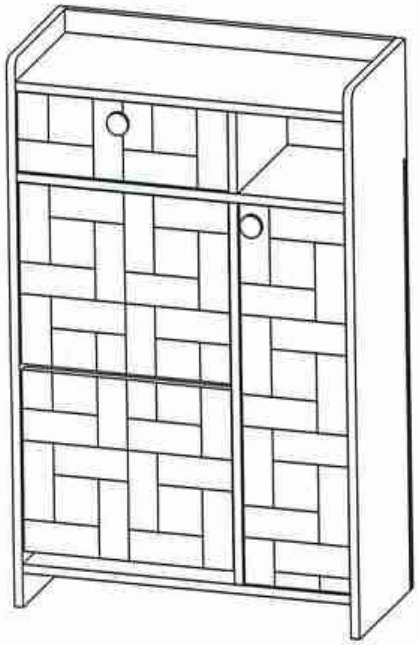

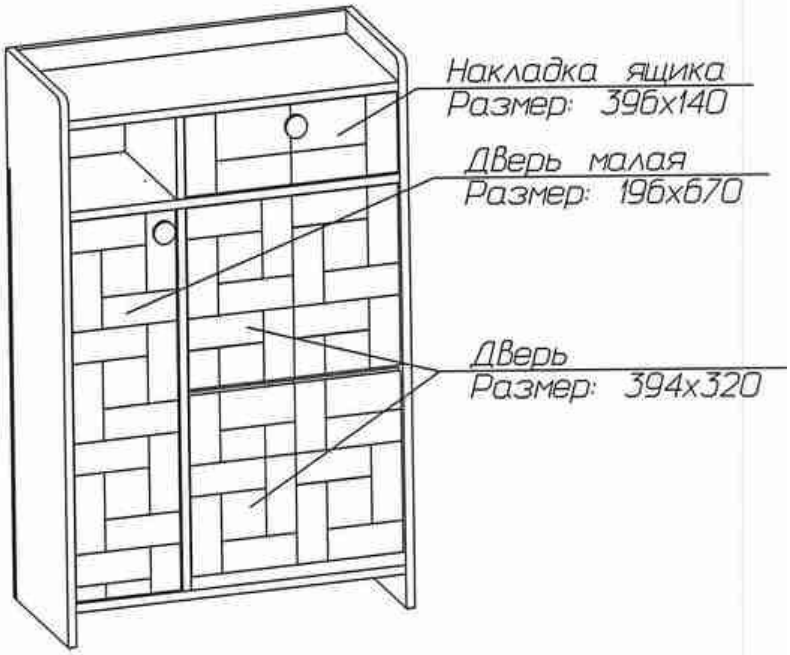

Перечень фурнитуры:

1. Эксцентрик	- 34шт.
2. Заглушка для эксцентрика	- 34шт.
3. Шкант 8*32	- 26шт.
4. Наконечник	- 4шт.
5. Шуруп 4*16	- 42шт.
6. Шуруп 3,5*12	- 26шт.
7. Полкодержатель	- 1шт.
8. Гвоздь	- 30шт.
9. Петля вкладная	- 2шт.
10. Напр.шарик.250мм.Н=35мм.	- 1компл.
11. Ручка меб. кругл.мат.хром	- 2шт.
12. Винт полусфера 4*20	- 2шт.
13. Механизм	- 2к-та.

Перечень деталей:

1. Левая стенка	966*302 - 1шт.
2. Правая стенка	966*302 - 1шт.
3. Вертикаль большая	674*286 - 1шт.
4. Вертикаль малая	144*286 - 1шт.
5. Верхняя крышка	616*286 - 1шт.
6. Полка жесткая	616*286 - 1шт.
7. Нижняя крышка	616*286 - 1шт.
8. Задняя стенка ЛДСП	616*208 - 1шт.
9. Ребро жесткости	400*96 - 1шт.
10. Цоколь	616*60 - 1шт.
11. Левая стенка ящика	250*90 - 1шт.
12. Правая стенка ящика	250*90 - 1шт.
13. Задняя стенка ящика	342*90 - 1шт.
14. Делитель 1 10мм.	386*135 - 4шт.
15. Делитель 2 10мм.	386* 95 - 2шт.
16. Накладка ящика МДФ	140*396 - 1шт.
17. Дверь МДФ	320*394 - 2шт.
18. Дверь малая МДФ	670*196 - 1шт.
19. Дно ящика ДВП	374*250 - 1шт.
20. Задняя стенка 1 ДВП	605*415 - 1шт.
21. Задняя стенка 2 ДВП	695*216 - 1шт.

Уважаемый покупатель! Данное изделие можно собирать в двух вариантах - как показано на схеме.
В деталях изделия предумотрены отверстия для сборки в обоих вариантах.
Для установки ручек на фасадах изделия необходимо определится в какую сторону будет открываться дверь - досверлить отверстия и установить ручку.

Для более быстрой и качественной сборки изделия рекомендуем пользоваться услугами специалистов.

ООО «Мебель торг плюс»

Mebeltp.ru

ООО «Мебель торг плюс»

Mebeltp.ru

1

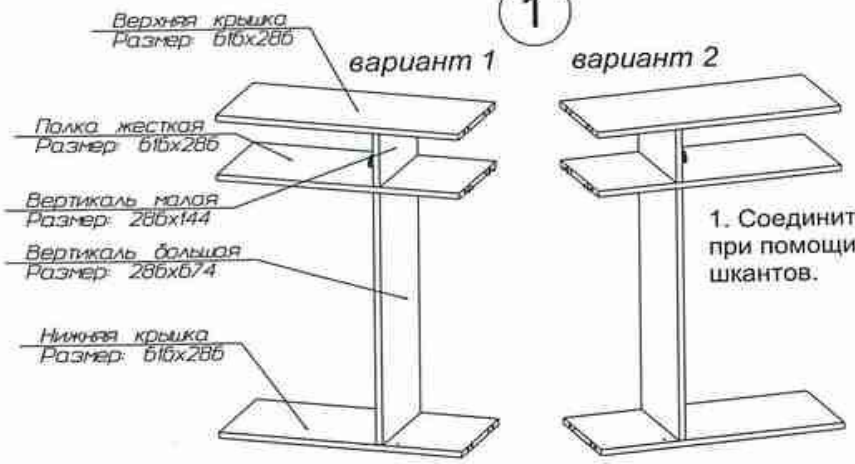

1. Соединить указанные на схеме детали при помощи эксцентриковой стяжки и шкантов.

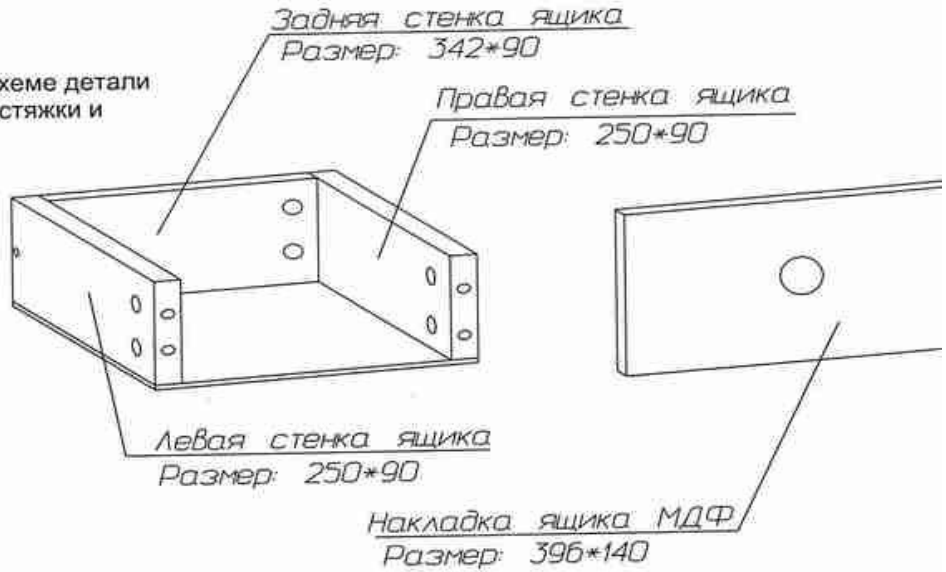

2

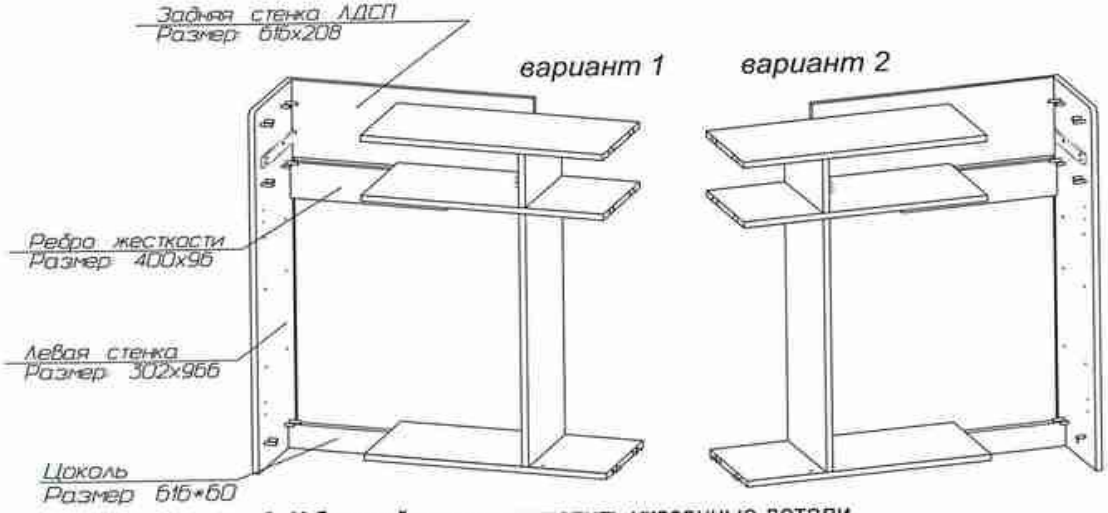

2. К боковой стенке закрепить указанные детали и соединить, как показано на схеме, с выше указанной конструкцией - эксцентриковая стяжка и шканты.
К нижнему торцу боковых стенок закрепить пластмассовые наконечники - шуруп 3,5*12.
Направляющие для ящика установить на боковую стенку и малую вертикаль при помощи шурупов 3,5*12.
При установке малой вертикали слева или справа - разворачивать деталь вокруг вертикальной оси.
При установке вертикали большой слева или справа разворачивать деталь вокруг горизонтальной оси,

Сборка ящика.
Между боковыми стенками ящика установить заднюю стенку ящика при помощи шкантов и эксцентриковой стяжки.
На накладку ящика МДФ установить ручку - винт4*20.
К боковым стенкам ящика закрепить накладку ящика МДФ при помощи эксцентриковой стяжки и шкантов.
Дно ящика устанавливается при помощи гвоздей 1,5*2.
К боковым стенкам ящика закрепить направляющие, по намеченным отверстиям при помощи шурупов 3,5*12.

3

вариант 1

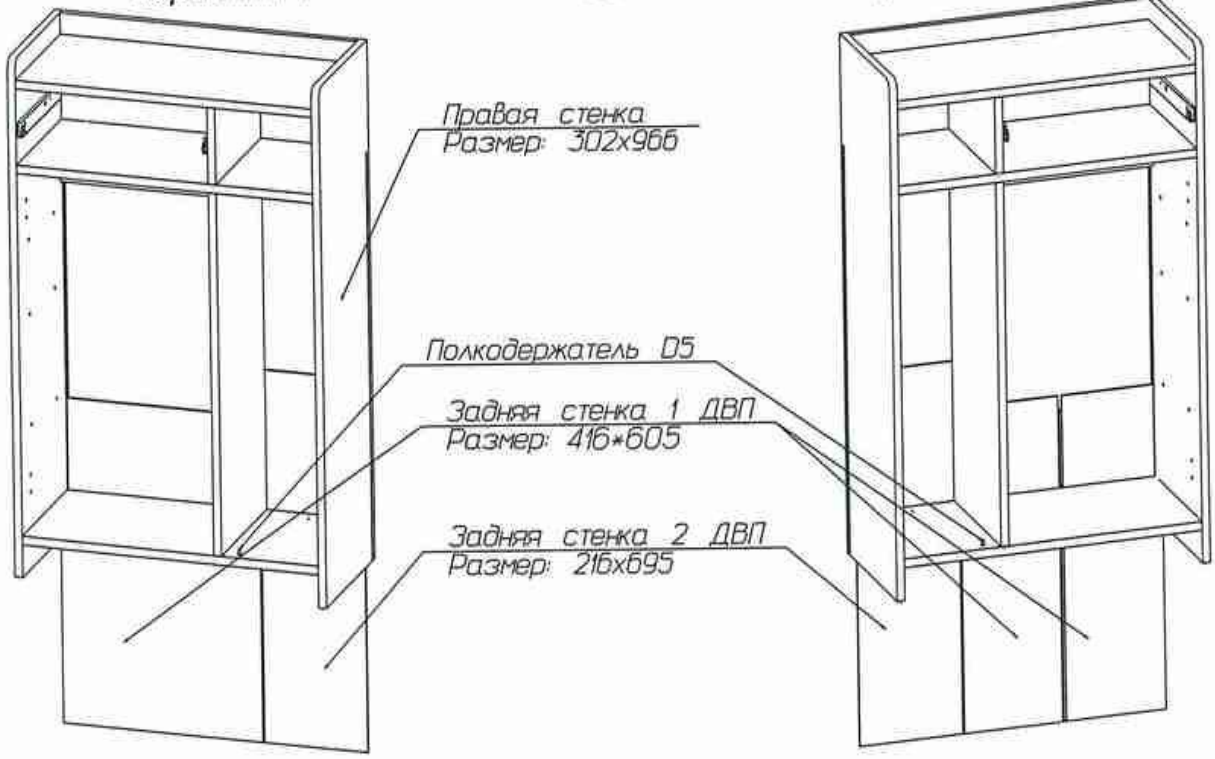

вариант 2

3. Задние стенки ДВП устанавливаются в паз боковых стенок и закрепляются гвоздями 1,5*20 к вертикальным перегородкам тумбы.

Полкодержатель устанавливается в отверстие нижней крышки для ограничения закрывания двери

вариант 1

4

вариант 2

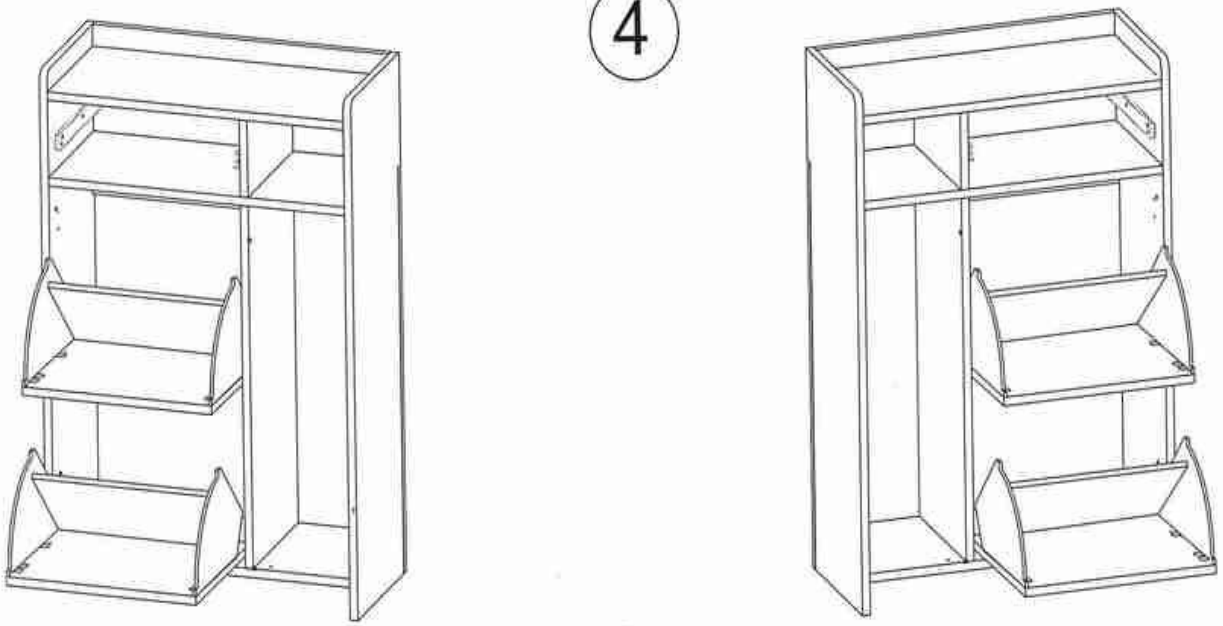

Установка механизмов для обуви - смотри приложение.

Дверь устанавливается при помощи четырехшарнирной петли и шурупов 4*16 по намеченным отверстиям.

ООО «Мебель торг плюс»

Mebeltp.ru

ООО «Мебель торг плюс»
Mebeltp.ru

Фасад
Размер: 394*320



Порядок сборки механизма.
1. К фасаду по намеченным отверстиям установить пластмассовые стенки обувницы при помощи шурупов 4*16.
2. По направляющим в пластмассовых стенках обувницы установить делители 1,2 и закрепить их при помощи шурупов 3,5*12.

Делитель 1
Размер: 388*135

Делитель 1
Размер: 388*135



Делитель 2
Размер: 388*85

Шуруп 3.5х12 ГОСТ 1145-80

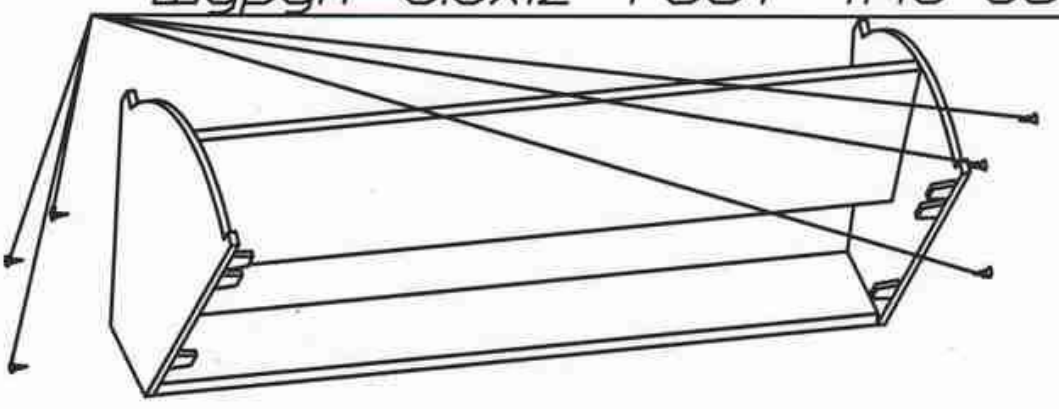

НАПОЛНЕНИЕ МЕХАНИЗМА